Canister room size, Unit: mm

序号	机型	A	B	C	D	E	F	G
1	EXTRA330SC-92	695	97	695	100	162	120	352
2	540V3-92	548	130	641	117	162	120	352

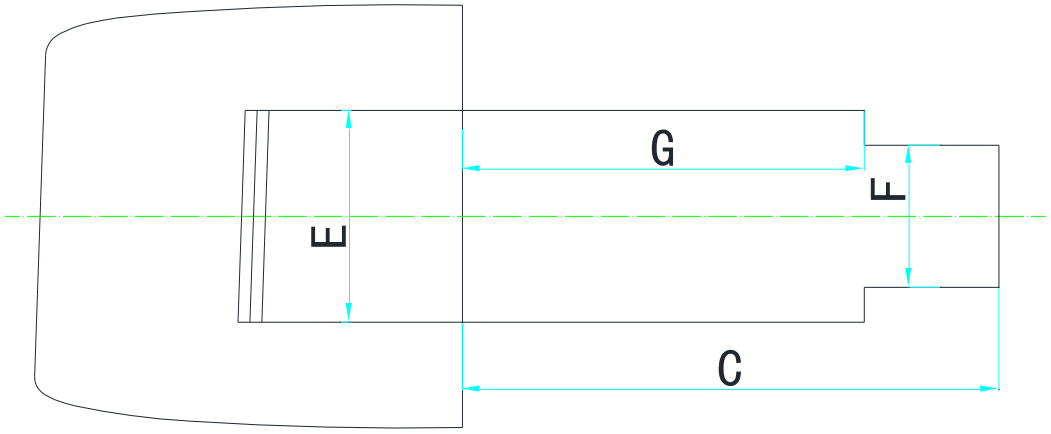

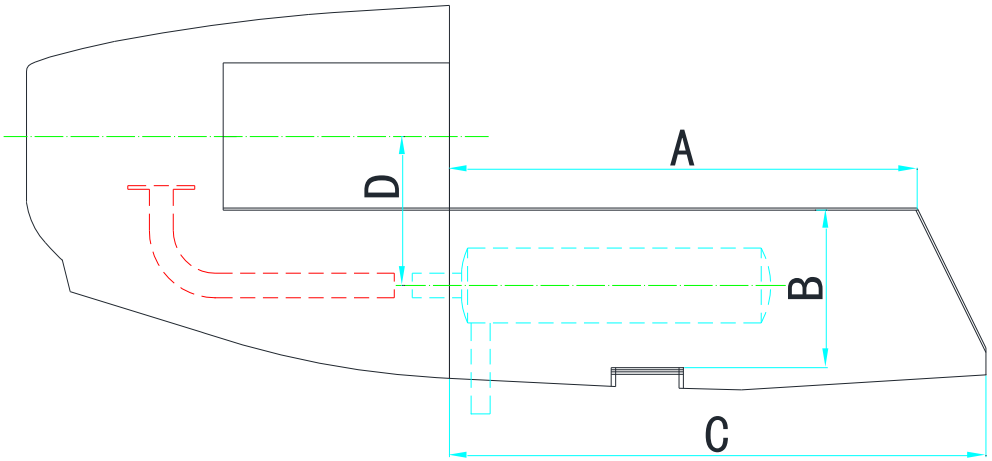

330-92;540-V3-92